OSTACO AG · Steinackerstrasse 6 · CH-8902 Urdorf
(CH) www.taconova.com (F) www.taconova.fr
(D) www.taconova.de (UK) www.taconova.co.uk

AO 23
TOPMETER VL 1/2“

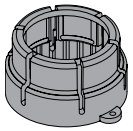

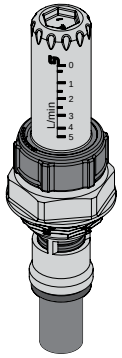

DN	G	
15	½"	24

TB	-10...70°C	
PB	6 bar	

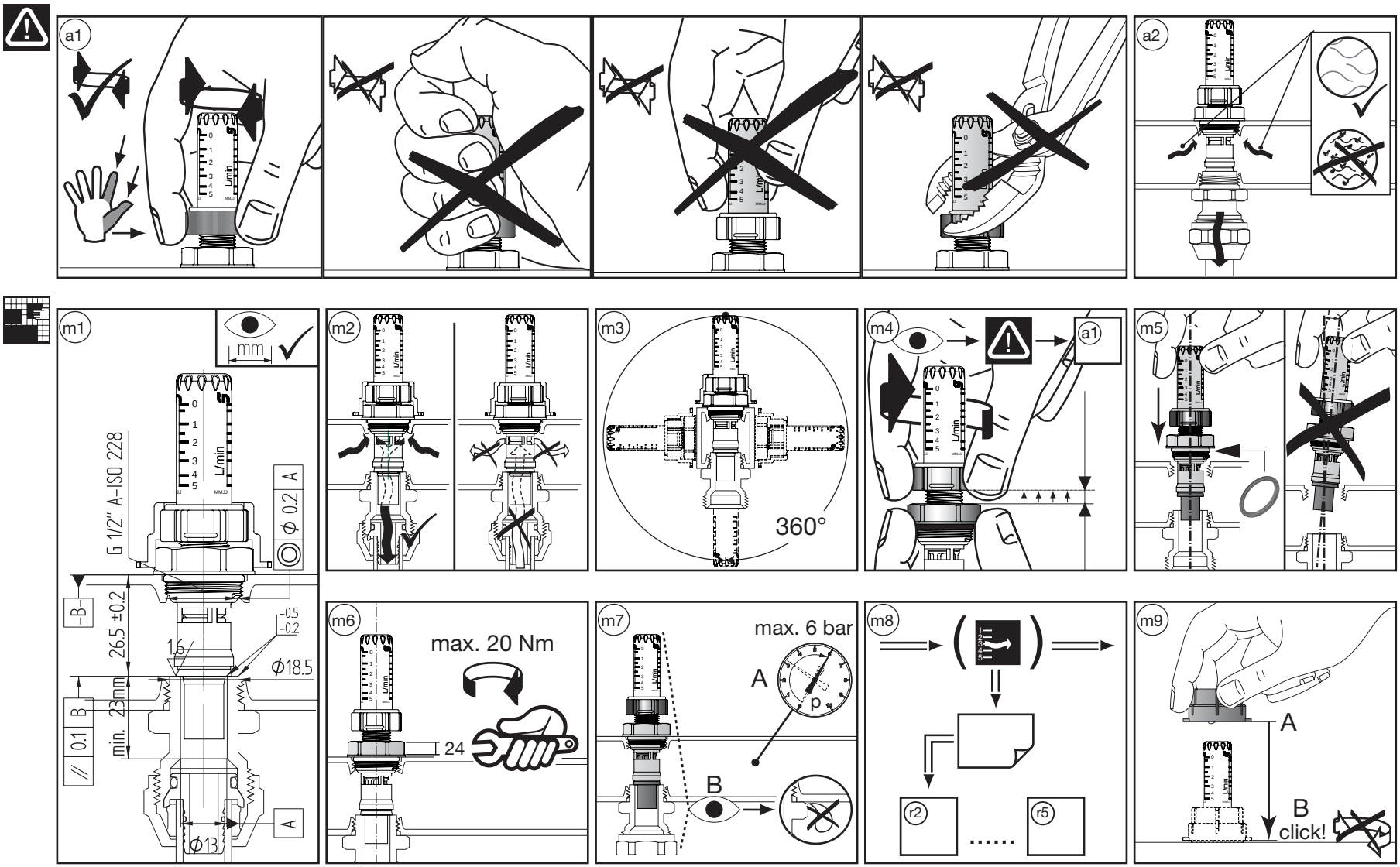

12/06 208344 - EA 1047/1

OSTACO AG · Steinackerstrasse 6 · CH-8902 Urdorf
(CH) www.taconova.com (F) www.taconova.fr
(D) www.taconova.de (UK) www.taconova.co.uk

AO 23
TOPMETER VL 1/2“

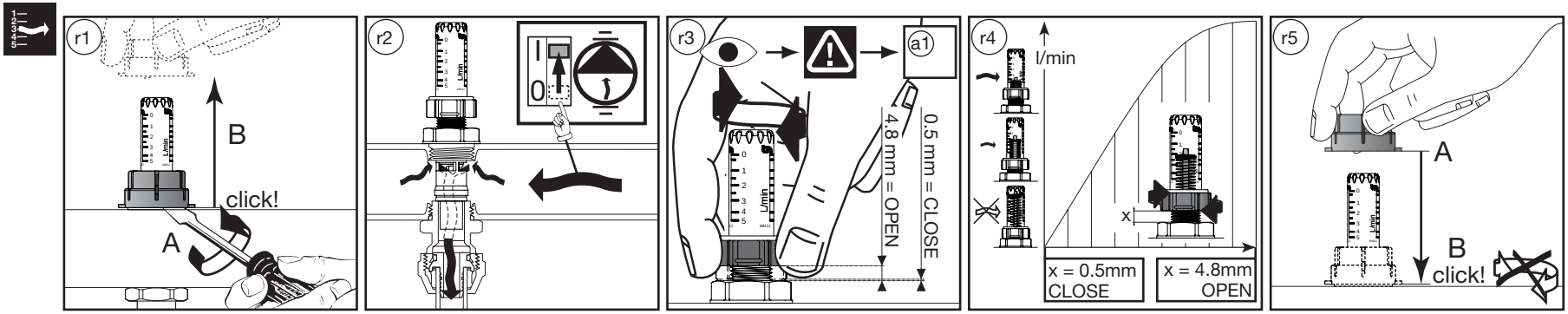

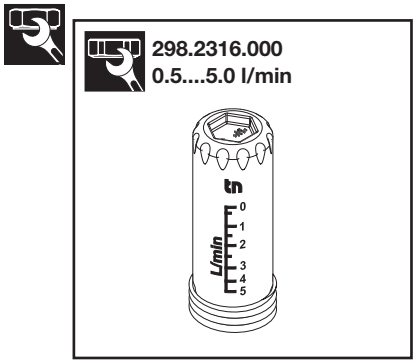

12/06 208344 - EA 1047/2

· Subject to modifications